Schiţă montaj Canapea SABRINA 3L extensibilă

Vă mulţumim că aţi achiziţionat Canapeaua Sabrina, produs fabricat în România!

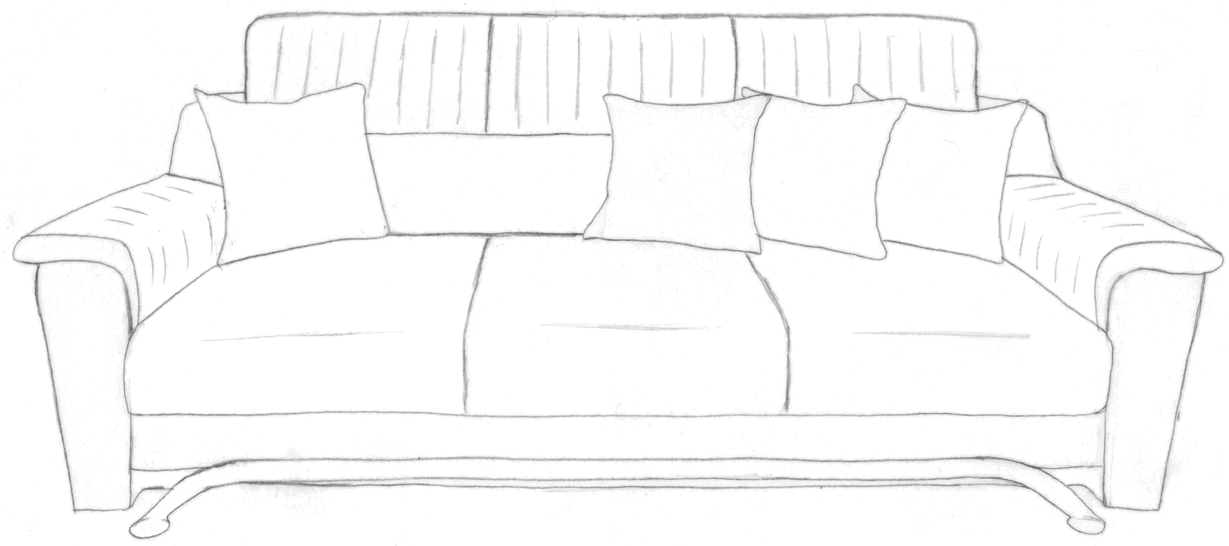

Acest produs se livrează ambalat. Vă rugăm să verificaţi produsul în momentul achiziţionării.

Pentru a dezambala produsul, desfaceţi folia cu grijă şi nu folosiţi obiecte tăioase pentru a nu risca să tăiaţi ţesătura.

Menţionăm că loviturile, zgârieturile, tăieturile produsului sau elementelor acestuia nu fac obiectul garanţiei, prin urmare societatea noastră nu este răspunzătoare în acest caz, excepţie făcând doar defectele de fabricaţie.

Caracteristici:

- dimensiuni: 230 x 106 x H 100 cm, extensie utila: 188 x 153 cm;
- saltea pe plasă de arcuri tip relaxa;
- componente: ladă, saltea spătar, saltea şezut, 2 braţe, 4 perne, feronerie (4 prezoane, 4 şaibe, 4 piuliţe tip fluture, 2 şuruburi PAL 4x25).

Canapeaua Sabrina se livrează cu braţele demontate. În cazul în care nu reuşiţi să introduceţi produsul în casă în ambalajul original, desfaceţi produsul pentru a-l lua pe bucăţi.

1. În cazul în care nu puteţi introduce canapeaua în casă gata asambalată, desfaceţi balamaua de spătar desfăcând şuruburile de pe ladă. Pentru această operaţiune aveţi nevoie de o cheie de 10.

-deschideţi canapeaua, tragând de şezut prin basculare;

-desfaceţi salteaua de spătar din şuruburile balamelelor ce sunt prinse pe ladă, închideţi apoi cu grijă şezutul;

-introduceţi în casă lada pe care a rămas montat şezutul;

-remontaţi spătarul.

* doar în cazul în care nu reuşiţi să introduceţi lada cu şezutul montat, demontaţi şi şezutul de pe ladă, scoţând în primă fază arcul balamalei (atenţie, aici aveţi nevoie de ajutorul cuiva pentru a ţine de salteaua de şezut, iar poziţia optimă pentru a scoate arcul este cu şezutul ridicat).

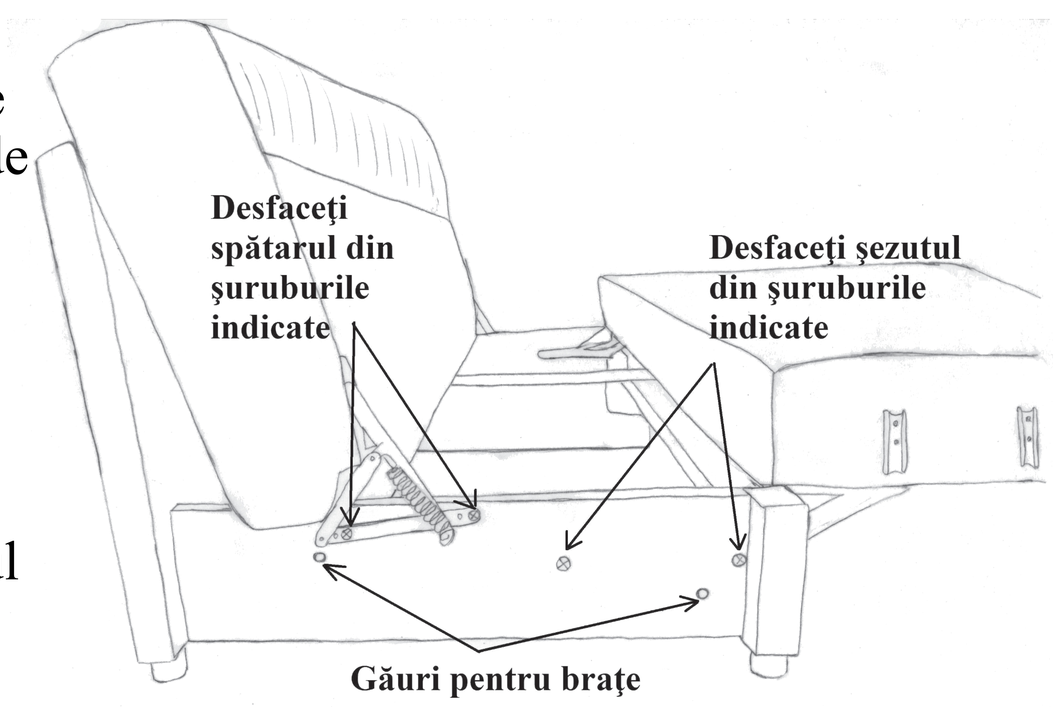

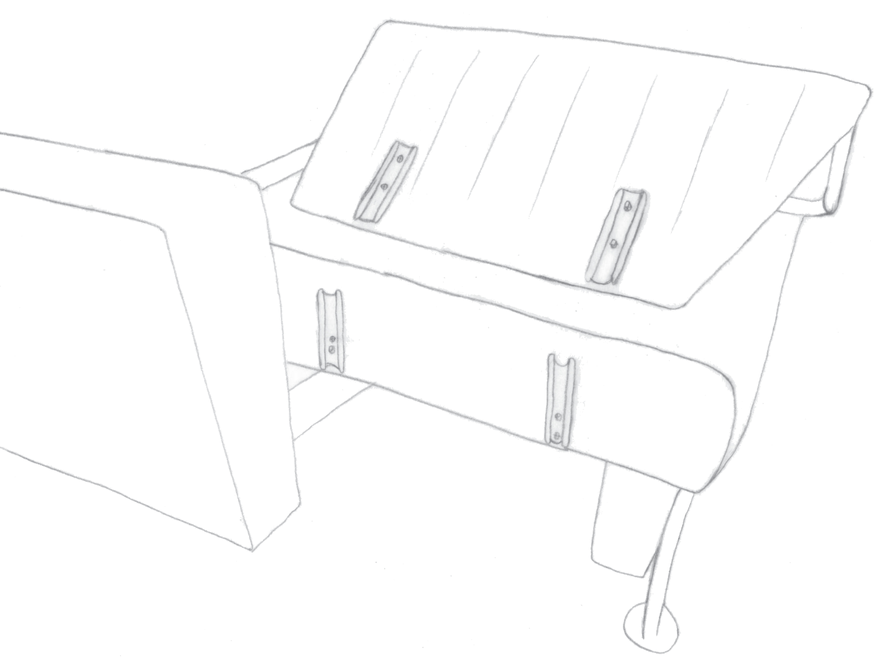

2. Montarea braţelor se realizează prin înşurubarea prezoanelor în bucşele de la nivelul braţelor. Apoi fixaţi braţele în laleralele canapelelor, astfel încât prezoanele să iasă în interiorul lăzii prin găurile prevăzute. Prin interiorul lăzii puneţi şaibele, apoi înfiletaţi cu ajutorul piuliţei fluture. Dacă este necesar ca braţul să nu se mişte înfiletaţi şi şurubul PAL în colţarul metalic, astfel încat braţul să fie prins şi de partea de sus a lăzii.

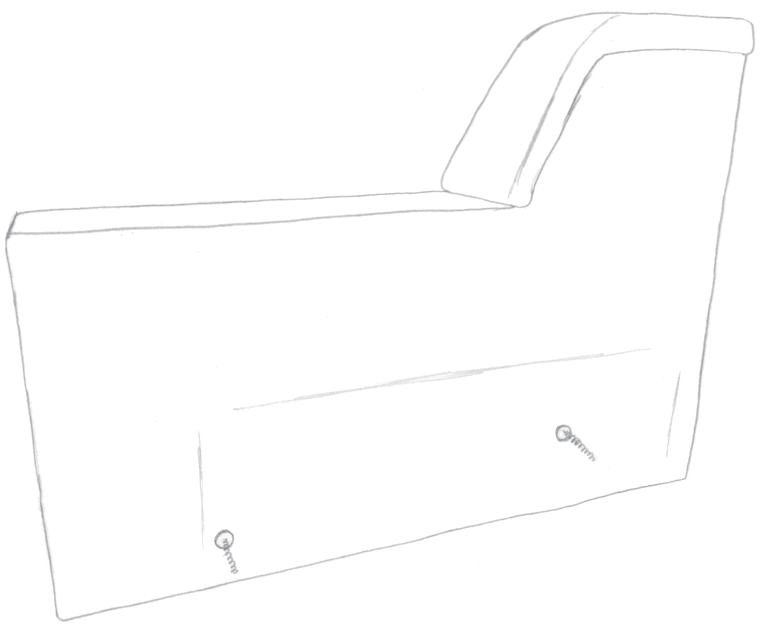

3. După montarea braţelor pe canapea, fixaţi perna cu cleme pe salteaua de şezut. Un rol important al acestor perne este ca celui care doarme la margine să nu îi mai cadă perna pe timpul nopţii.
Exemplu: în schiţa alăturată, perna pentru partea stângă este cea indicată în imagine.

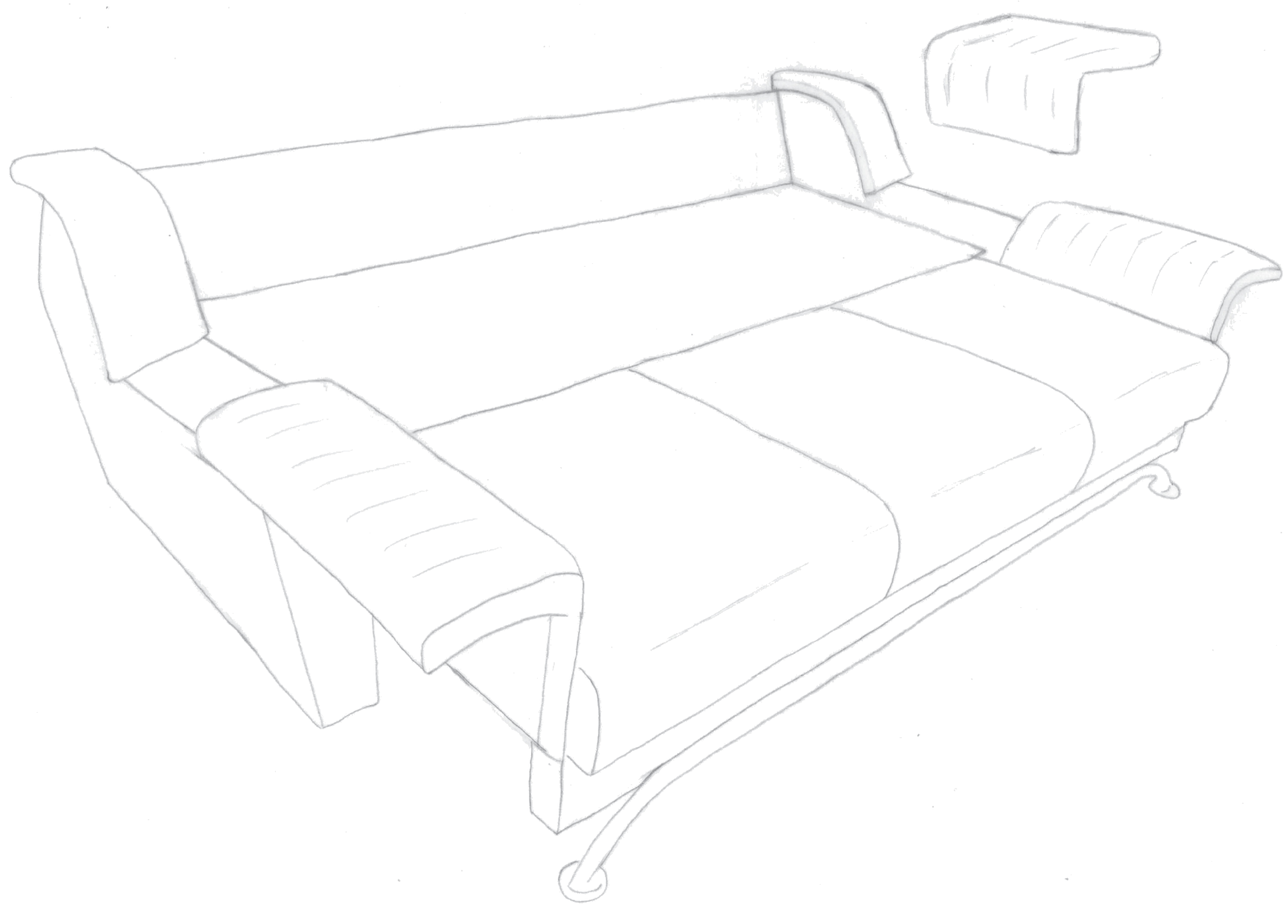

4. Pentru extinderea canapelei, trageţi şezutul în faţă prin basculare, apoi rabataţi spătarul.
Celelalte 2 perne pentru braţ sunt pentru a completa golul lăsat pe braţ de perna ataşată şezului.

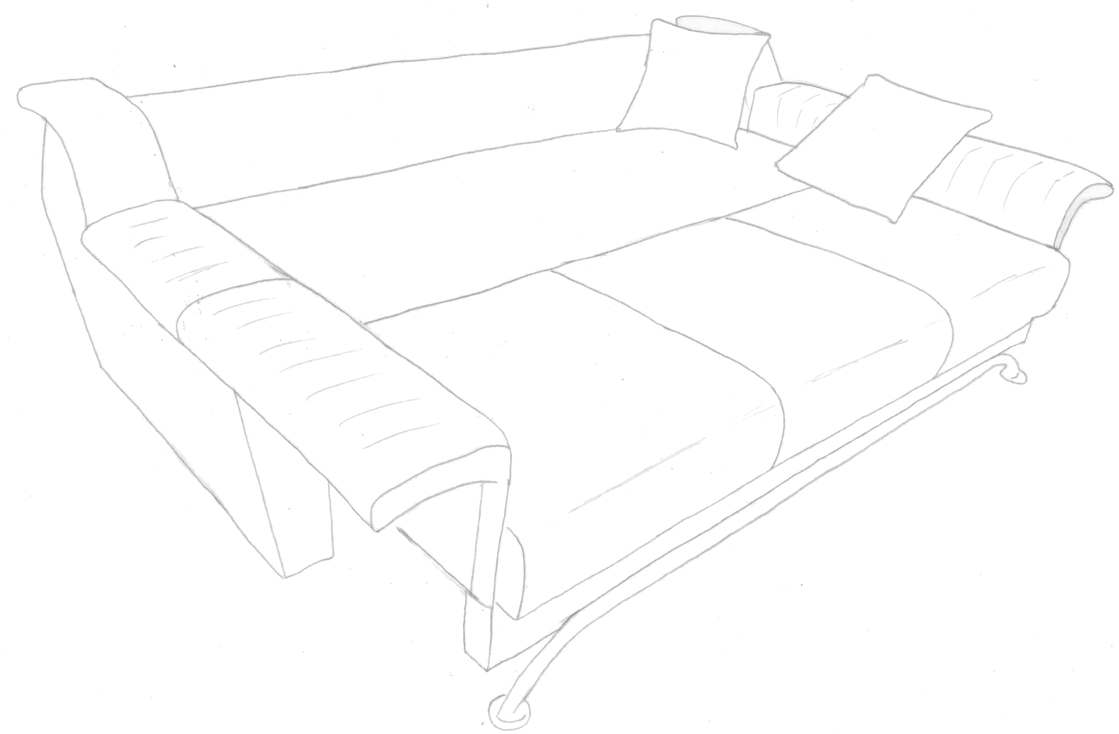

Canapelele nu ţin loc patului de dormitor, iar pentru a prelungi durata de viaţă a produsului dumneavoastră, pe timp de zi strângeţi canapeaua în poziţia ei normal pentru a permite saltelei de spătar să revină la forma iniţială.
Nu depozitaţi obiecte grele în lada de depozitare, aceasta este destinata depozitării lenjeriilor de pat.