componente			
A			1
B			1
C			4
D			4
E			1

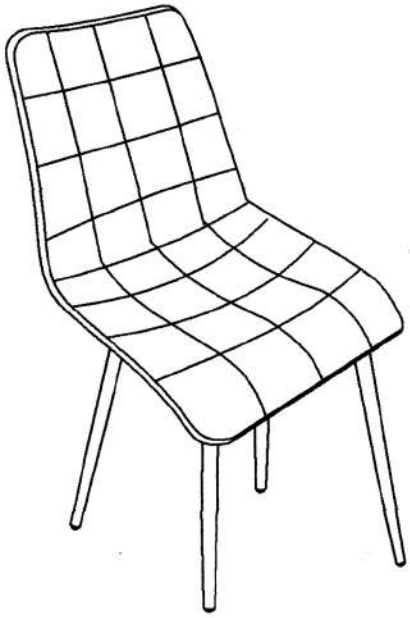

pas 1

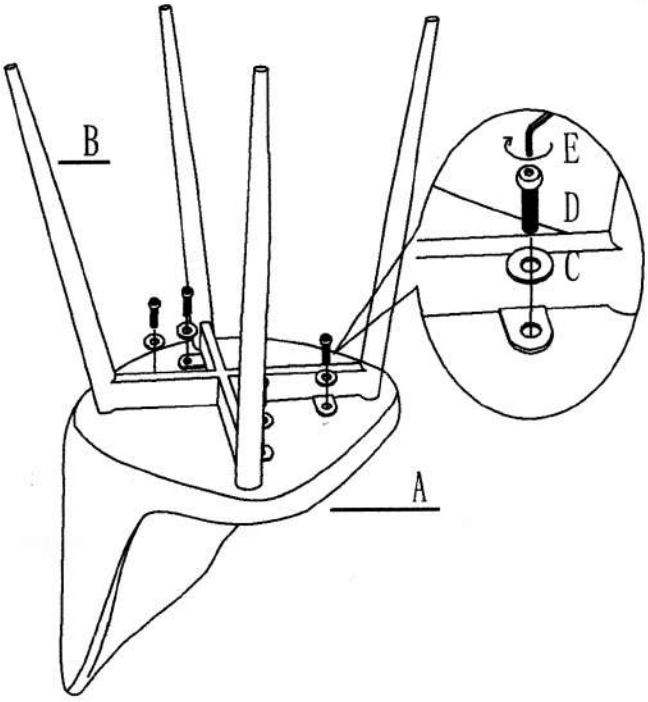
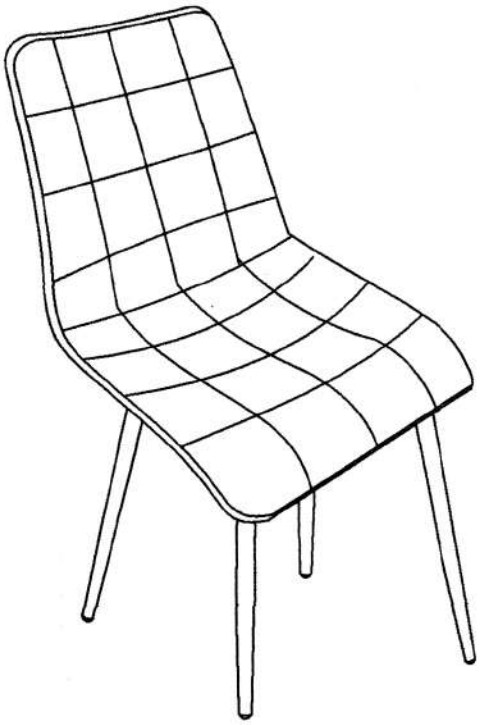
pas 2