LEA ESTAS INSTRUCCIONES ANTES DE ENSAMBLAR EL PRODUCTO Y CONSERVE PARA FUTURAS REFERENCIAS.

Ax2	Bx3	Cx6	Dx4	Ex4	Fx1
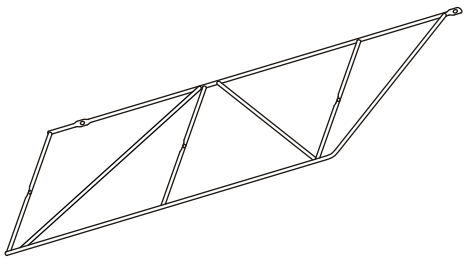	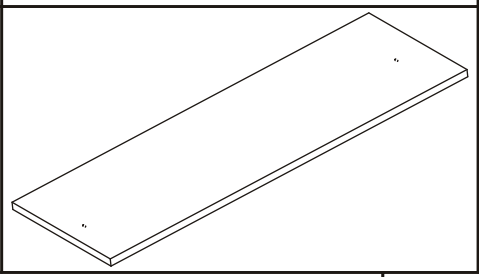				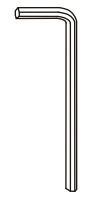

1

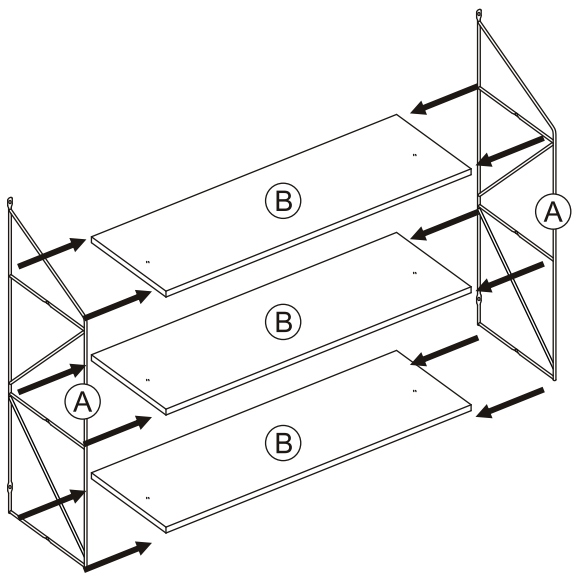

2

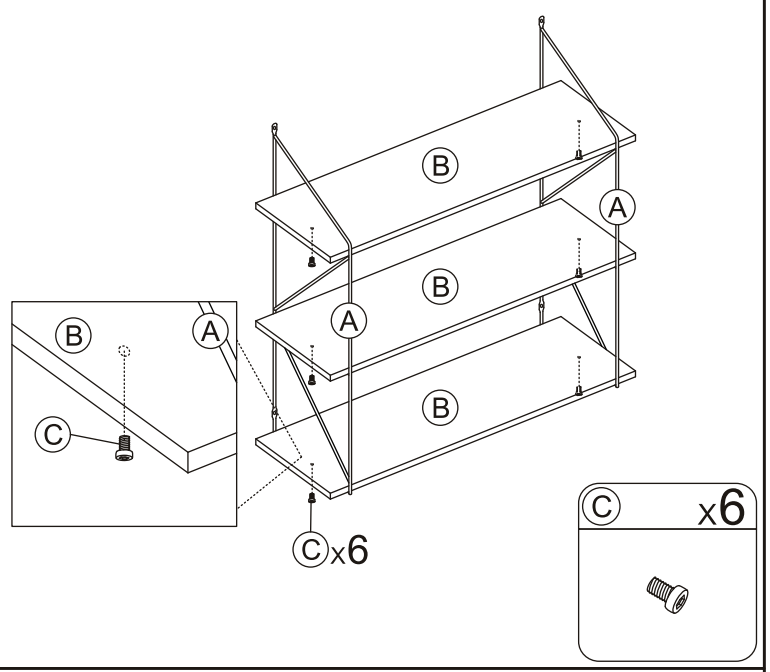

3

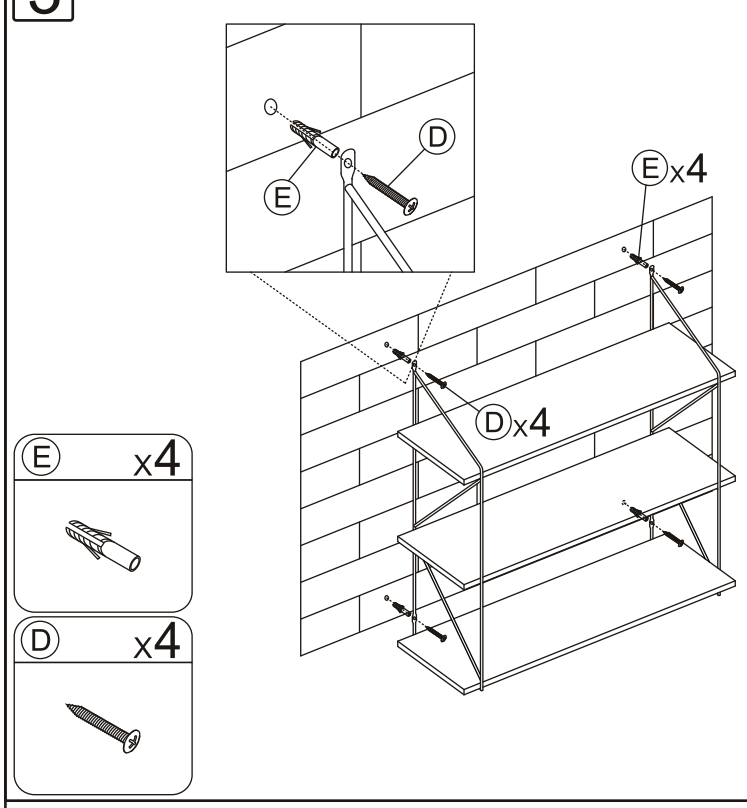

4

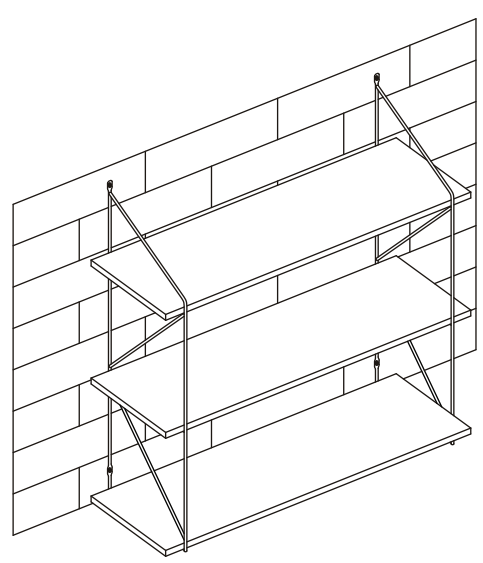

ADVERTENCIA:

- No pararse sobre el PRODUCTO
- No utilizar el PRODUCTO a menos que todos sus tornillos tuercas y aditamentos estén firmemente asegurados
- Checar al menos cada cuatro meses que todos los tornillos, tuercas y aditamentos del PRODUCTO estén firmemente asegurados
- Dejar de usar el producto si le faltan partes, están rotas, dañadas o desgastadas hasta que estas sean reparadas
- No seguir las indicaciones anteriores, puede resultar en algún accidente serio

MARCA: FURNITURER
MODELO: TERZO
PRODUCTO: ESTANTE
HECHO EN: CHINA

Importador: Yata Products de México SA de CV
Londres 253 - 301 Dep, Col. Juárez, C.P. 06600
Cuauhtémoc, Ciudad de México,México, RFC: YPM070903MX9
Instrucciones de cuidado: Limpiar con un trapo húmedo