Fisa tehnica

Cod produs 139

EAN	4015609000142
Producator	WALTHER-WERKE
Cod vamal	85366990

Descriere

Priza 32A, 5p, 400V
Greutate: 0.525 kg
Grad protectie: IP67
Tensiune: 400V (50-60 Hz)

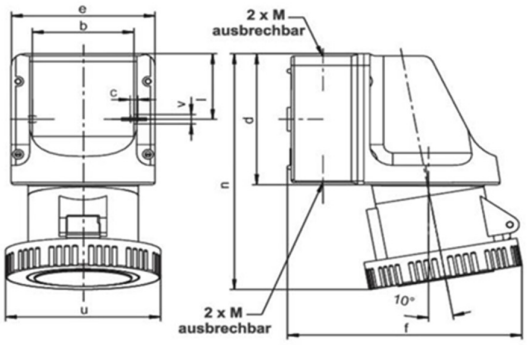

Amp.	16			32		
Pole	3	4	5	3	4	5
b	66,5	66,5	66,5	66,5	66,5	66,5
c	5	5	5	5	5	5
d	96	96	96	96	96	96
e	95	95	95	95	95	95
f	140	144	147	156	156	156
l	47,5	47,5	47,5	47,5	47,5	47,5
n	164	164	164	176	176	176
u	72	81	88	96	96	103
v	7	7	7	7	7	7
M	20/25	20/25	20/25	20/25	20/25	20/25